ИНСТРУКЦИЯ ПО ЭКСПЛУАТАЦИИ ЭЛЕКТРОИЗГОРОДИ **REDYK AB400**

Каталожный номер	10327PL
Напряжение без нагрузки	9500 В
Напряжение с нагрузкой 500 Ом (контакт с животным)	3200 В
Максимальная длина токоведущей линии изгороди	10 км (CEE)

«ООО HORIZONT ROLOS»
Польша, г. Вышкув 07-200, ул. Хенрыка Сенкевича 2
тел. +48 29 741-00-50/52, факс. +48 29 742-36-75
э-майл: rolos@horizont.com ; www.horizont.com

Рис.1

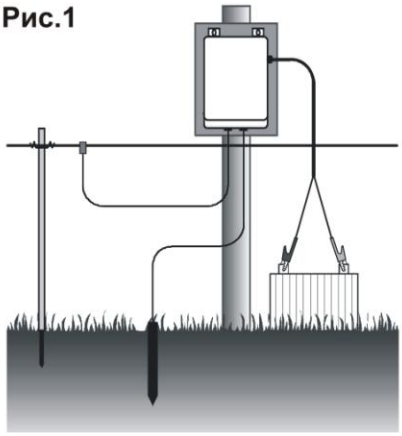

Рис.2

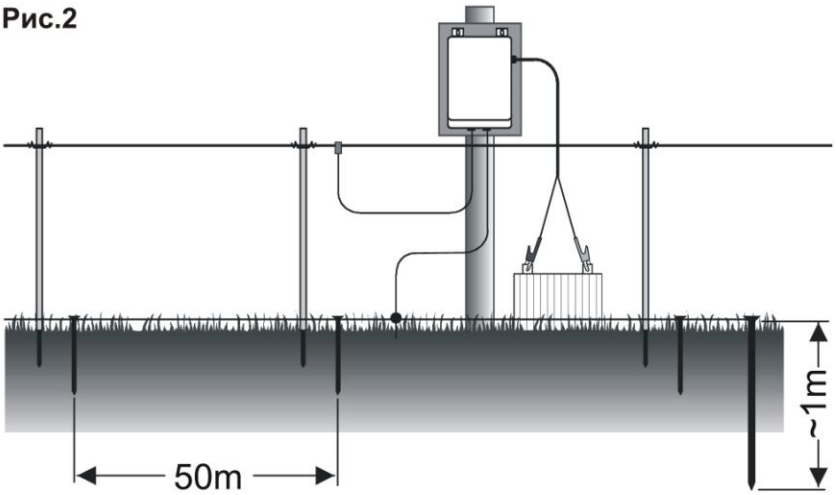

Рис.3

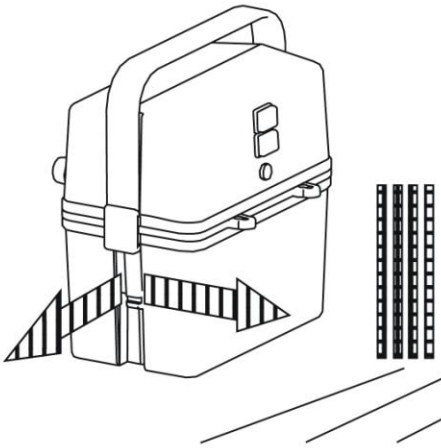

Рис.4а

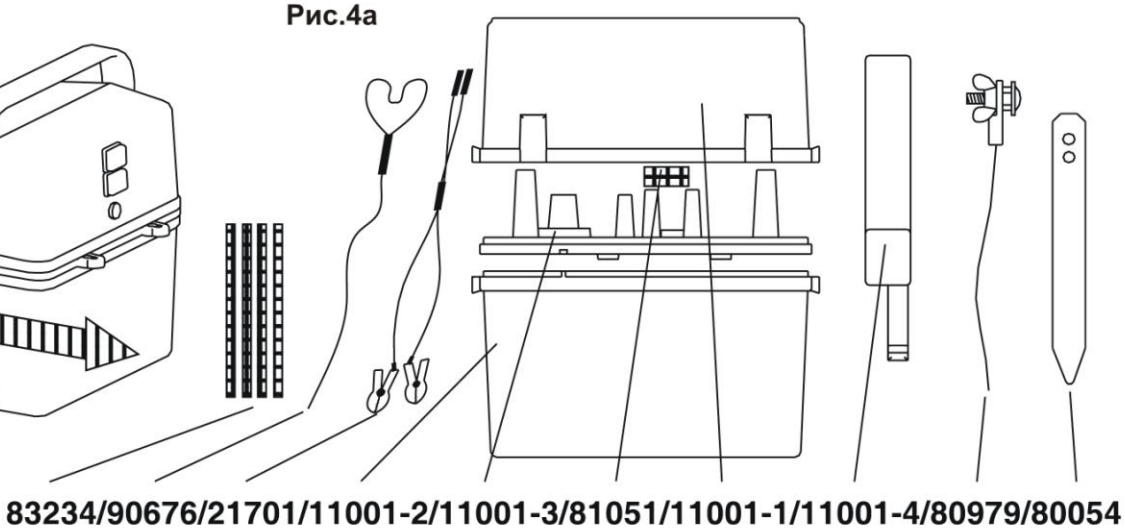

Рис.4б

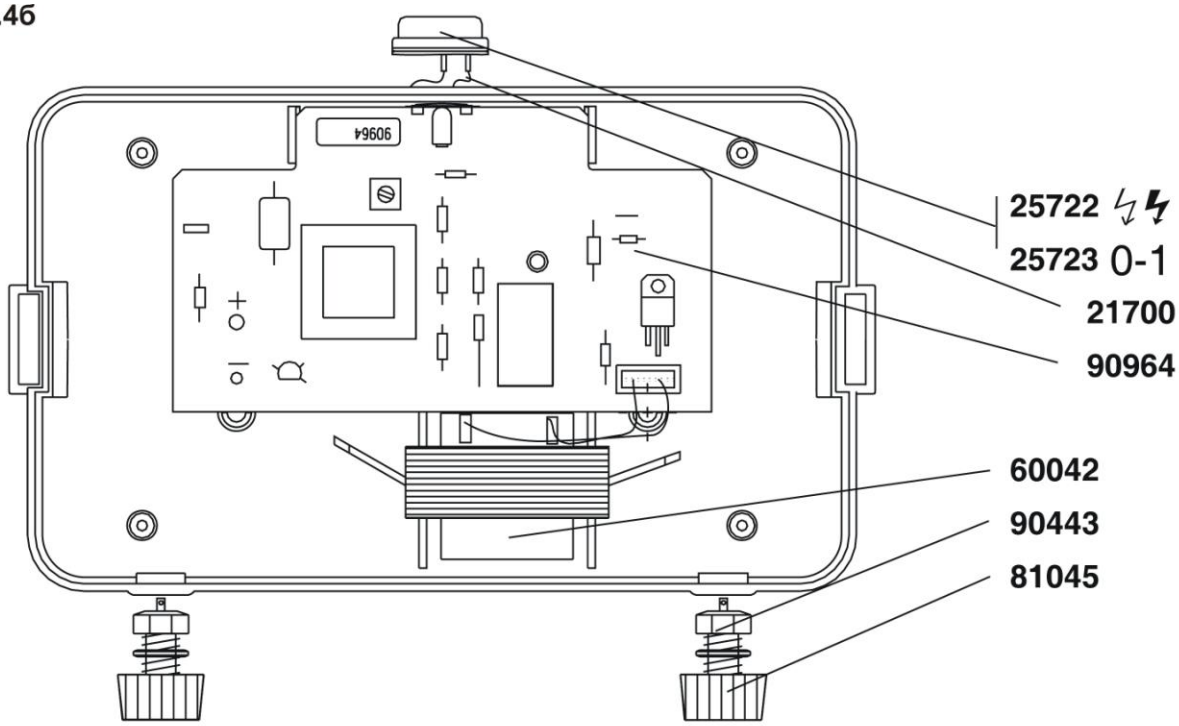

ИНСТРУКЦИЯ ПО ЭКСПЛУАТАЦИИ БАТАРЕЙНО-АККУМУЛЯТОРНОЙ ЭЛЕКТРОИЗГОРОДИ **REDYK AB400**

1. Предназначение.

Батарейно-аккумуляторный электризатор REDYK AB400 предназначен для снабжения электроимпульсами токоведущие линии изгороди использующейся для ограждения загонов и пастбищ домашних с/х животных и птицы, а также с целью защиты и охраны территорий и строений от проникновения диких животных. Устройство питается электроэнергией с 9-вольтовой батареи или 12 вольтового аккумулятора. Максимальная энергия импульса составляет 0,50 Дж.

Запрещается установка электризатора в рабочем режиме непосредственно на земле!
Устанавливать в местах, защищённых от влияния атмосферных воздействий!

2. Запуск и контроль работы.

Провод заземления изгороди соединить с зажимом электризатора обозначенным символом "⏚", а провод подводящей линии изгороди с зажимом обозначенным символом "ϟ" **(Рис. 1)**. Уставновить переключатель "0-1" в выключенной позиции ("0"). К электризатору подключить 9-вольтовую батарею или 12-вольтовый аккумулятор, с использованием входящих в комплект проводов, собюдая полярность. Включить электризатор (установить переключатель в позиции "1"). Через несколько секунд устройство начнёт работать и лампочка сигнализации будет мигать с частотой посылаемых электроимпульсов. Электризатор REDYK AB400 обладает двумя диапазонами мощности, дающим возможность выбора режима работы соответствующего длине ограждения.

Диапазон = ϟ предусмотрен для снабжения электроимпульсами токоведущие линии изгороди длиной до 3 км.

Диапазон = ϟ предусмотрен для снабжения электроимпульсами токоведущие линии изгороди длиной более 3 км.

Эффективную работу электризатора обеспечивает применение батареи "Horizont Agrar"

При подключении электризатора к 12-вольтовому аккумулятору следите, чтобы клеммы плотно прилегали в местах соединения, а их контактные поверхности были чистыми!

3. Заземление.

Для эффективного функционирования электроограждения необходимо правильное заземление. Рекомендуется, вбить заземляющий стержень в землю в наиболее влажном месте с низким травостоем. В случае длинных электроограждений и сухой песчаной почвы, по всей длине ограждения рекомендуется провести заземляющий провод соединённый каждые 50 метров с металлическими заземляющими стержнями вбитыми в землю **(Рис. 2)**.

Участок монтажа должен находиться на расстоянии не менее 10 м от других систем заземления.
Запрещается соединять заземление электроограждения с заземлением зданий или других электроустройств!

4. Замена батареи.

Разблокировать и сдвинуть зажим электризатора **(Рис. 3)**. Снять верхнюю часть корпуса, отсоединить и извлечь использованную батарею. Установить новую батарею, соблюдая полярность, подключить провода (красный к „+”). Установить верхнюю часть корпуса на место и закрепить зажим, который заблокируется автоматически.

5. Рекомендации.

Для строительства электроограждения, в качестве проводников, рекомендуется использовать бечёвку или ленты с мягкими металлическими проводниками с хорошей проводимостью, которые гарантируют сохранение равномерного напряжения на всей длине ограждения. Также возможно использование обычной металлической проволоки, однако её слабые параметры не гарантируют устойчивой и эффективной работы ограждения.

Запрещается протягивать линии электроограждения под высоковольтными линиями электропередач!

6. Причины низкой эффективности ограждения.

Ограждение перестанет быть эффективным, когда напряжение на линии снизится до минимального уровня (2000 В). Причиной этого может быть:
- касание травы к проводникам;
- разрушение изолятора;
- слишком длинное ограждение;
- слишком низкое напряжение батареи или аккумулятора.

Не допускать до соприкосновения линии электроограждения с растительностью и ветками деревьев и кустарников !

7. **Безопасность.**

Безопасность пользователю электризатора гарантирует сборка устройства в соответствии с требованиями польской нормы **PN-EN 60335-2-76**.
На электроограждении полагается поместить предупреждающие таблички "ВНИМАНИЕ – ЭЛЕКТРИЧЕСКОЕ ОГРАЖДЕНИЕ".

Не допускайте до контакта линии электроограждения с сетевыми проводами под напряжением 230В, даже если они изолированы!

Внимание!

Электроограждение не рассчитаны на эксплуатацию несовершеннолетними и лицами с ограниченными физическими возможностями без присмотра. Не разрешайте детям играть вблизи электроизгороди. Возводите электрические изгороди таким образом, чтобы животные и люди не могли о них случайно споткнуться. Не следует использовать для питания электрической изгороди два (или более) электропастуха, а также независимые цепи одного и того же электропастуха. Для любых двух электрических изгородей, получающих питание от разных электропастухов с независимой синхронизацией, расстояние между проводами двух разных изгородей не должно составлять меньше 2 м.

8. **Сервис.**

В случае перебоев в работе электризатора, не вызванными **в пункте 6** причинами, следует отправить электризатор вместе с гарантийным талоном в сервис, на адрес производителя указанный в инструкции или доставить его к покупателю, с точным описанием перебоев и их причин включительно.

9. **Защита окружающей среды.**

Данное оборудование, маркированное символом , может содержать вещества, представляющие опасность для человека и окружающей среды. Запрещается утилизировать данные изделия вместе с несортированными городскими отходами (бытовыми отходами).
В целях охраны окружающей среды в общественных местах установлены пункты сбора отходов, что позволяет обеспечить корректную утилизацию старого электрического и электронного оборудования, маркированного данным символом. Подробную информацию, относительно переработки непригодного к использовании оборудования, можно получить в Администрации города, в предприятии по переработке использованного оборудования или на сайте **www.reweee.pl**
Благодарим Вас за содействие в охране окружающей среды! Horizont Rolos способствует защите окружающей среды.

Оставляем за собой право вносить изменения в конструкцию оборудования!